Kamery TurboHD HD-TVI - kopułkowe

HQ-TU2036BD-IR40-P

Wymiary

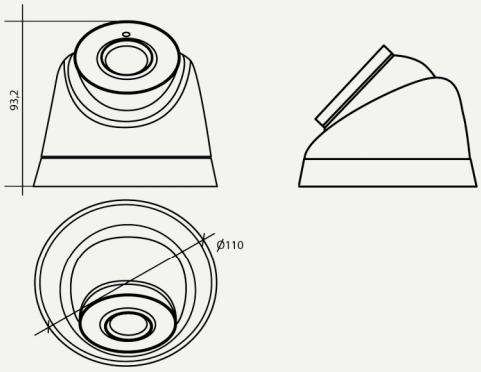

Wymiary: [mm]

Opis

HQ-TU202812BD-IR40-P to kamera przeznaczona do pracy w technologii Analog Turbo HDTVI z obiektywem **2,8-12mm motozoom** i podświetlaczem podczerwieni **EXIR** o zasięgu **do 40m**. Nowoczesny przetwornik CMOS pozwala uzyskać wysokiej jakości obraz w rozdzielczości **FullHD 1920 x 1080** przy 25 kl/s. Technologia Darkfighter pozwala uzyskać szczegółowy obraz przy bardzo słabym oświetleniu a podświetlacz IR i mechaniczny filtr podczerwieni umożliwiają pracę w całkowitej ciemności. Kamera posiada także menu OSD z funkcjami obróbki sygnału, zmniejszającymi szumy i podnoszącymi jakość obrazu takimi jak np: WDR 120dB, 3DDNR, AGC, WB, BLC. Wandaloodporna (IK08) obudowa o klasie szczelności **IP67** oraz szeroki zakres dopuszczalnych temperatur pozwalają na pracę kamery w trudnych warunkach środowiskowych. Kamera może być zasilana za pomocą zasilacza **DC 12V** lub **PoC**.at - wykorzystując tylko koncentryczny przewód sygnałowy.

Akcesoria

Uchwyt słupowy HQ-SŁ-T	Uchwyt słupowy HQ-SŁ-T

Specyfikacja techniczna

HQ-TU2036BD-IR40-P

Kamera	
Sensor obrazu	CMOS progressive CMOS
Czułość	0.005 Lux (F1.2, AGC - wł.), 0 Lux przy IR - wł.
Elektroniczna migawka	1/25 do 1/50000
Obiektyw	3.6mm (kąt widzenia: 82.6°)
Dzień/Noc	ICR - mechaniczny filtr podczerwieni
Synhronizacja	Wewnętrzna
Rozdzielczość i ilość kl/s	1920 x 1080, 25kl/s
Menu OSD	UTC
Przykładowe funkcje	WDR 120dB, 3D DNR, AGC, BLC, WB, ATW, D/N MODE, SMART IR
Wyjście wideo TURBO HD	BNC TURBO HD
Zakres regulacji	Poziom: 0°-360° , pion: 0° -75°, rotacja: 0°-360°
Parametry pracy	
Środowisko pracy	-40 ° C ~ +60 ° C, wilgotność do 90%
Zasilanie	DC12V±25%/PoC.at
Pobór mocy	Max. 3.2W
Obudowa	Metal+Plastik, klasa szczelności: IP67
Zasięg promiennika	Max. 40m, EXIR
Wymiary	Φ110mm x 93.2mm
Waga	350g