Elektrozaczep HARTTE seria XS

modele standardowe

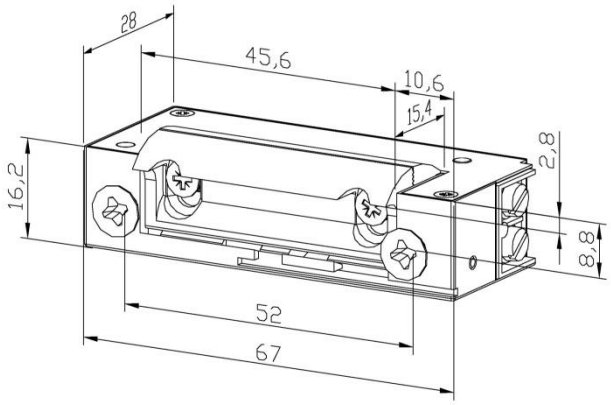

Elektrozaczep Hartte serii XS służy do zdalnego przewodowego otwierania drzwi, szafek lub furtek, stosowany do współpracy z systemami kontroli dostępu, domofonami, czytnikami kart. Serię XS cechują niewielkie rozmiary, symetryczna budowa i regulowany zaczep o radialnym kształcie, co ułatwia montaż.

Elektrozaczep standardowy pozostaje zablokowany w przypadku braku zasilania, natomiast odblokowuje się pod wpływem napięcia.

Charakterystyka:

- typ pracy NC (normalnie zamknięty)
- symetryczna budowa
- wymiary - szerokość 16,2 mm, wysokość 67 mm, głębokość 28 mm
- wytrzymałość mechaniczna – nacisk 3000N (300 kg)
- wytrzymałość mechaniczna – cykle otwierania 200.000
- radialny kształt zaczepu- podczas otwierania zaczep nie wychodzi poza obrys elektrozaczepu
- regulowany zaczep w zakresie 3 mm
- do drzwi lewych i prawych

Dostępne wersje:

- 7-14V AC –indeks **XS06A** – zasilany prądem przemiennym (AC)
- 10-14 V AC/DC – indeks **XS12U** –zasilany prądem DC lub AC
- 9-14V DC – indeks **XS12N** – niskoprądowy, zasilany prądem stałym (DC)
- 21-26V AC/DC – indeks **XS24U** – uniwersalny, zasilany prądem DC lub AC
- 20-26V DC – indeks **XS24N** – niskoprądowy, zasilany prądem stałym (DC)
- 9-14V DC – indeks **XS12E** –do pracy ciągłej 100%ED, zasilany prądem stałym (DC)

Opcjonalnie:

- warystor (V)
- monitoring zamknięcia

KATEGORIA

	12AC	12AC/DC	12DC	24AC/DC	24DC	12DC (100%ED)
Indeks	XS06A	XS12U	XS12N	XS24U	XS24N	XS12E
Tolerancja napięcia (V)	7-14	10-14	9-14	21-26	20-26	9-14
Oporność (Ohm)	8	17,6	60	60	230	46
Pobór prądu AC (mA)	1100	480	-	280	-	-
Pobór prądu DC (mA)	-	680	200	400	104	260
Max. naprężenie drzwi przy AC (N)	120	100	-	120	-	-
Max. naprężenie drzwi przy DC (N)	-	70	68	70	54	68
Głośność (1=niska, 2=średnia,3=wysoka)	3	2	1	2	1	1
Praca ciągła pod prądem (100%ED)	nie	nie	nie	nie	nie	tak