Rygiel trzpieniowy rewersyjny JEB-220 12Vdc

- Rygiel rewersyjny
- Montażu pionowy i poziomy
- Sygnalizacja zamknięcia i otwarcia drzwi
- Regulacja opóźnienia zamknięcia rygla
- Blokada przy niewłaściwym położeniu drzwi
- Rygiel LxWxH 150x22x31mm
- Zaczep LxWxH 85x22x10mm
- Trzpień: średnica 12mm, wysunięcie 13mm
- Zasilanie 12Vdc
- Pobór prądu:
  - 700mA przy rozruchu,
  - 200mA przy pracy
- Zabezpieczenie przed przepięciami
- Zabezpieczenie przed zmianą polaryzacji

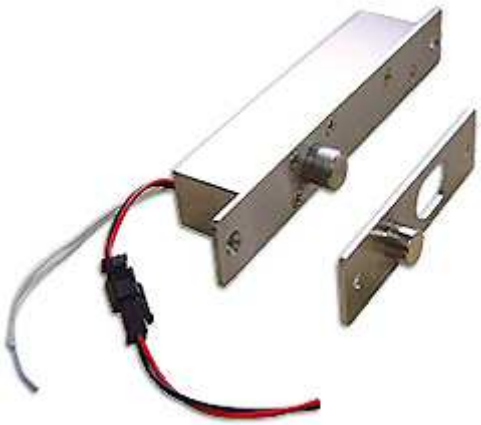

Rygle elektromagnetyczne rewersyjne odblokowują drzwi po zaniku napięcia w systemie kontroli dostępu. A zatem mogą być stosowane w wyjściach ewakuacyjnych, przeciwpożarowych, budynkach użyteczności publicznej.

Rygiel elektromagnetyczny JEB-220 jest wyposażony w funkcję automatycznego zamykania z regulacją czasu opóźnienia zamykania oraz sygnalizację zamknięcia i otwarcia.

Rygiel JEB-220 ma również blokadę przed zadziałaniem przy niewłaściwym położeniu drzwi. Może być montowany zarówno w pozycji poziomej, jak i pionowej.

Najważniejsze cechy:
- Rygiel rewersyjny - zamknięty w czasie podania napięcia zasilającego.
- Możliwość montażu pionowego i poziomego.
- Sygnalizacja zamknięcia i otwarcia drzwi - czujnik normalnie otwarty NO.
- Możliwość ustawiania czasów opóźnienia zamknięcia rygla: 0, 3, 6 i 9 sekund.
- Blokada przed zadziałaniem rygla przy niewłaściwym położeniu drzwi.
- Wykonanie ze stali nierdzewnej
- Rygiel LxWxH 150x22x31mm.
- Zaczep LxWxH 85x22x10mm.
- Trzpień: średnica 12mm, wysunięcie 13mm.
- Zasilanie 12Vdc - pobór prądu: 700mA przy rozruchu, 200mA przy pracy.
- Zabezpieczenie przed przepięciami i zmianą polaryzacji.

Uwaga:
Mikroprzełącznik do ustawiania opóźnienia znajduje się pod obudową rygla na płytce montażowej!

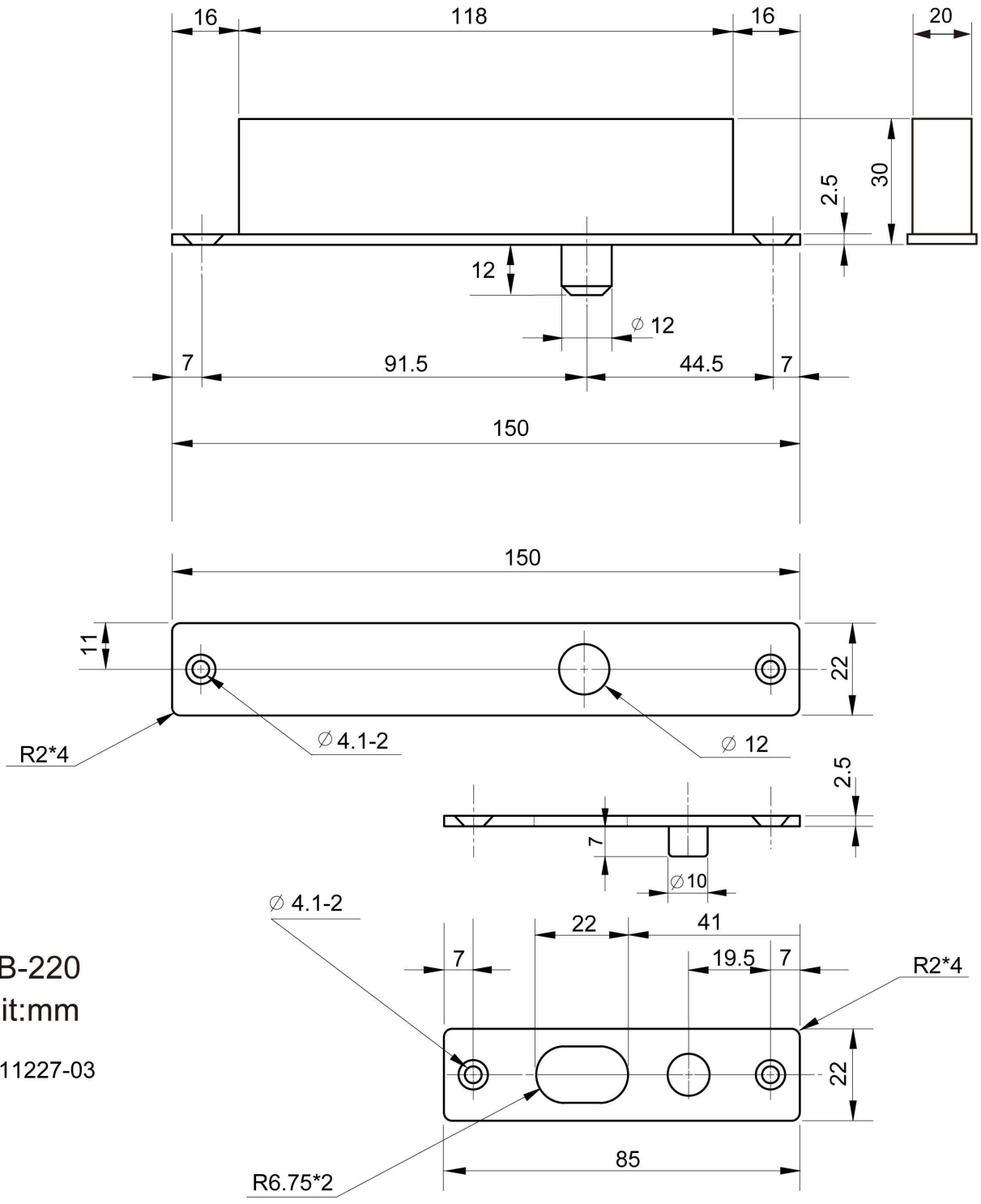

JEB-220
Unit:mm

V20111227-03