Cyfrowy panel domofonowy ELFON OptimaMA765RC MASTER

Nowoczesny cyfrowy panel domofonowy w wandaloodpornej obudowie, wykonany ze stopu cynku i aluminium. Umożliwia realizację pełnego cyfrowego wielostrefowego systemu domofonowego z wejściami nadrzędnymi i podrzędnymi obsługującego do 765 stacji wewnętrznych. Szerokie możliwości konfiguracyjne oraz możliwość programowania zarówno z poziomu klawiatury jak i komputera sprawiają, że produkt ten znajduje wszechstronne zastosowanie w różnego rodzaju inwestycjach. Zastosowanie dużego, podświetlanego wyświetlacza graficznego i przejrzystego menu, umożliwia łatwą i intuicyjną zmianę parametrów systemu. Dodatkowo starannie dobrane standardowe ustawienia panelu pozwalają w wielu przypadkach na natychmiastową instalację systemu bez potrzeby ingerencji w konfigurację.

Cyfrowy system wideodomofonowy wielostrefowy Optima MS765 (Optima Master-Slave 765) z wejściami głównymi czyli nadrzędnymi i wejściami podrzędnymi umożliwia nawiązywanie połączeń audio bądź wideo z maksymalnie **4 wejść głównych** do maksymalnie **15 stref** (lokalnych linii unifonów lub linii wideo). W każdej strefie (lokalnej linii unifonów bądź wideo) może pracować maksymalnie 255 stacji wewnętrznych. Do każdej strefy czyli lokalnej linii można podłączyć maksymalnie 4 panele Slave dla zachowania komunikacji pomiędzy każdym z paneli Slave z każdym z unifonów w strefie. Maksymalna liczba lokali (stacji wewnętrznych) obsługiwanych przez system to 765. System może obsługiwać 4 wejścia nadrzędne (panele Master Optima MA765R(C)) i maksymalnie 60 wejść podrzędnych (panele Slave OptimaSL255(RC)).

Główne możliwości konfiguracyjne:

- **numeracja lokali** – prosty i intuicyjny system nadawania numerów i zakresów lokali
- **ustawienie parametrów ogólnych** (czasów i rodzaju dzwonka, tryb działania dodatkowego przekaźnika, kodów ogólnych i indywidualnych, powiadomień, itp.)
- **personalizacja ustawień dla danego lokalu** (np. rodzaju i głośności dzwonka, czasu dzwonienia i rozmowy)
- **system kodów** - otwarcie zamka 4-cyfrowym kodem indywidualnym
- **8 kodów ogólnych** (listonosz, ochrona, służby techniczne)
- **8-cyfrowy kod serwisowy** umożliwiający dostęp do konfiguracji systemu

Główne funkcje ułatwiające instalację systemu:

- **tryb instalacji** – umożliwia nawiązanie połączenia panel – unifon z poziomu unifonu, dzięki czemu instalator może w pojedynkę testować system
- **test komunikacji lokalnej, test komunikacji systemu -** pozwala sprawdzić komunikację pomiędzy poszczególnymi elementami systemu i zlokalizować ewentualne błędy

Konfiguracja z komputera PC

Do konfiguracji panelu za pomocą komputera służy program OPTIMA PC-MS, który w przejrzysty sposób daje dostęp do wszystkich ustawień oraz umożliwia aktualizacje oprogramowania. Konfiguracja obejmuje całość ustawień dostępnych z poziomu menu panelu. Dodatkowo instalator ma możliwości edycji wpisów listy lokatorów, generowania i drukowania "mini instrukcji" dla użytkowników, z automatycznym wypełnianiem kodów i numerów mieszkań, logowania kluczy RFID. Archiwizacja ustawień pozwala instalatorowi odtworzyć system np. w wypadku kradzieży panelu domofonowego.

wandaloodporna obudowa
trwała obudowa ze stopu cynku i aluminium w kolorze popielatym lub grafitowym

czytnik kluczy RFID

wbudowana w panel kamera CCD o rozdzielczości 700 TVL

3 rodzaje wybierania
jednoetapowe (w ciągu numer bloku i numer mieszkania),
dwuetapowe (numer bloku(dzwonek)numer lokalu) i bezpośrednie (numer mieszkania)

automatycznie podgrzewany graficzny wyświetlacz LCD
zjawisko spowalniania wyświetlacza w niskich temperaturach zostało wyeliminowane

dodatkowy przekaźnik
umożliwia wysterowanie urządzenia zewnętrznego

wejście KE
pozwala na podłączenie przycisku zwiernego (otwieranie elektrozaczepu, przekaźnika)

automatyczne wykrywanie stanu zwarcia linii unifonów

trwała podświetlana klawiatura
gwarantuje niezawodną pracę nawet w niekorzystnych warunkach atmosferycznych

tryb gabinet
umożliwia automatyczne otwarcie elektrozaczepu przy odwieszonej słuchawce

wsparcie dla drugiego przycisku otwierania
umożliwia np. niezależne otwieranie bramy i furtki

ELFON®
Enjoy Safety

Opcje montażu

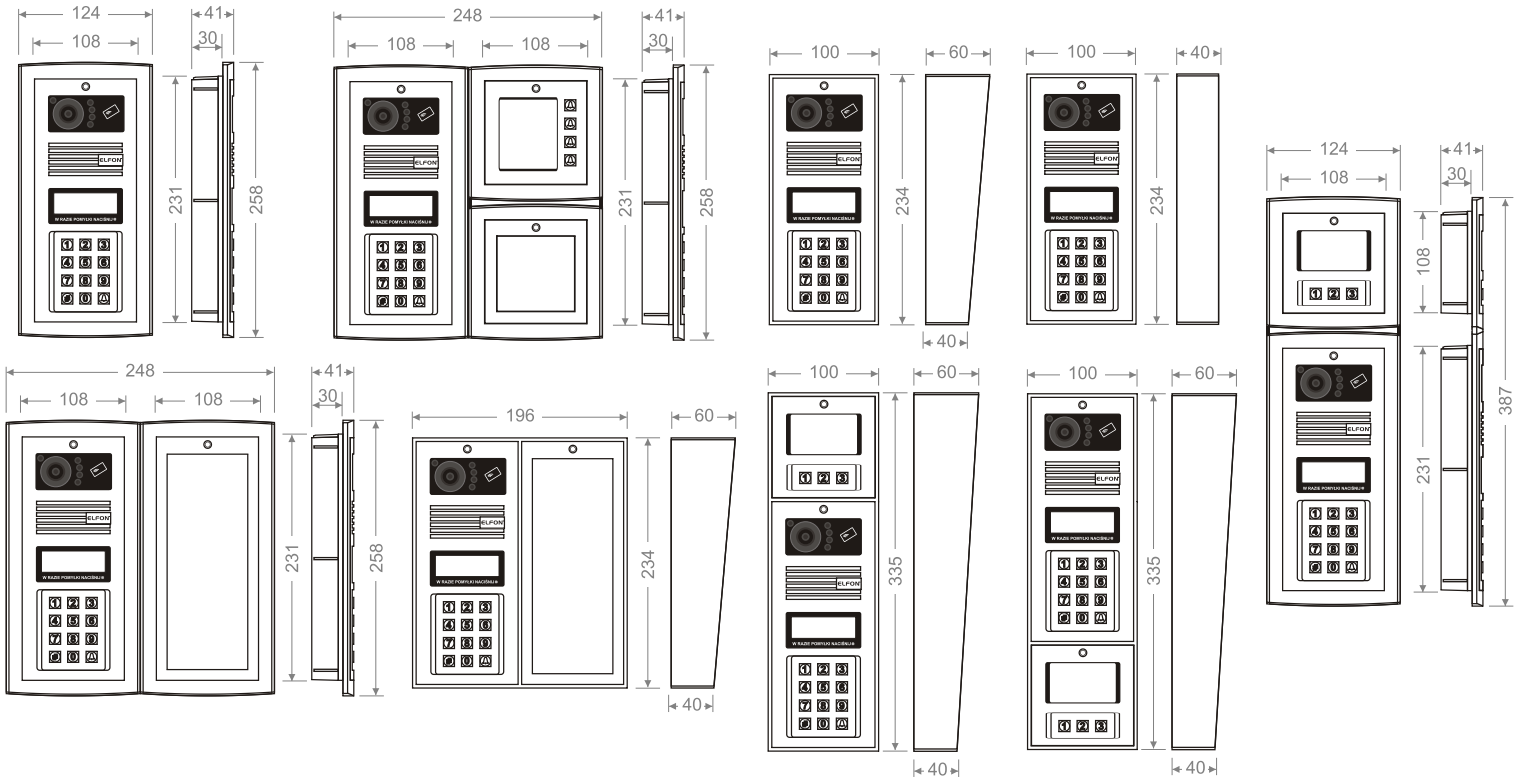

Podstawowe elementy systemu Optima Master-Slave
panel MA765R, panel MA765RC, panel SL255, panel SL255R, moduł komunikacyjny OP-H4MS, zasilacz AC-20 lub AC-40, unifon OP-U7 (OP-U7/3), stacja wewnętrzna OP-VM7, stacja wewnętrzna OP-VM4, stacja wewnętrzna OP-VM3

Dane techniczne:	
ILOŚĆ OBSŁUGIWANYCH STACJI WEWNĘTRZNYCH	max. do 765
POJEMNOŚĆ PAMIĘCI KLUCZY RFID	5116 rejestrowanych kluczy
KODY WEJŚCIA	4-cyfrowe, 8 ogólnych, 255 indywidualnych
DODATKOWE WEJŚCIE (KE)	możliwość podłączenia przycisku zwiernego
ZASILANIE CENTRALI (PANELA ZEWNĘTRZNEGO)	14V AC
POBÓR PRĄDU PODCZAS CZUWANIA	350 mA bez elektrozaczepu
DOPUSZCZALNE OBCIĄŻENIE WYJ. ELEKTROZACZEPU	do 700mA
MAX. OBCIĄŻENIE WYJ. DODATKOWEGO (NO, CON)	1A 24V AC/DC
TEMPERATURA PRACY	-25°C do 55°C
RODZAJ WYŚWIETLACZA	graficzny LCD, niebieskie podświetlenie
MAKSYMALNA ROZLEGŁOŚĆ INSTALACJI OD PANELA DO OSTATNIEJ SŁUCHAWKI LUB MONITORA	*przewód YTKSY 1x2x**0,8mm**:* dla słuchawek - **600 m** dla monitorów - **350 m** *przewód YTKSY 1x2x**0,5mm*** dla słuchawek - **350 m** dla monitorów - **200 m**
WYMIARY	część podtynkowa: 108x231x30mm część natynkowa: 124x258x11mm obudowa natynkowa: 100x231x57/88mm

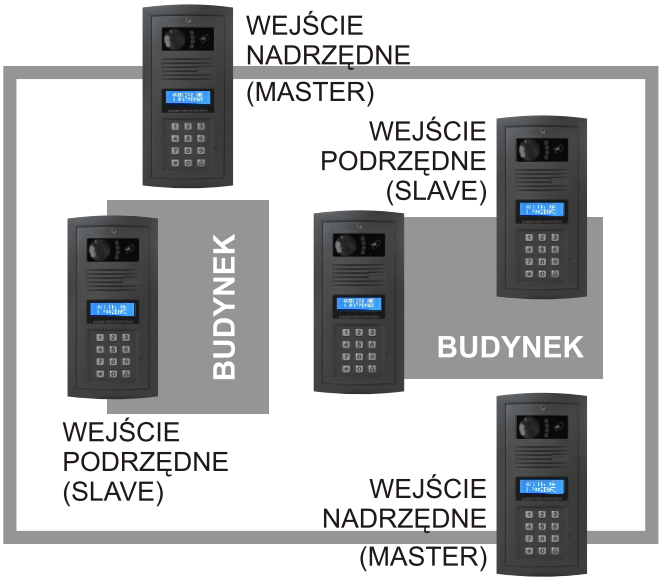

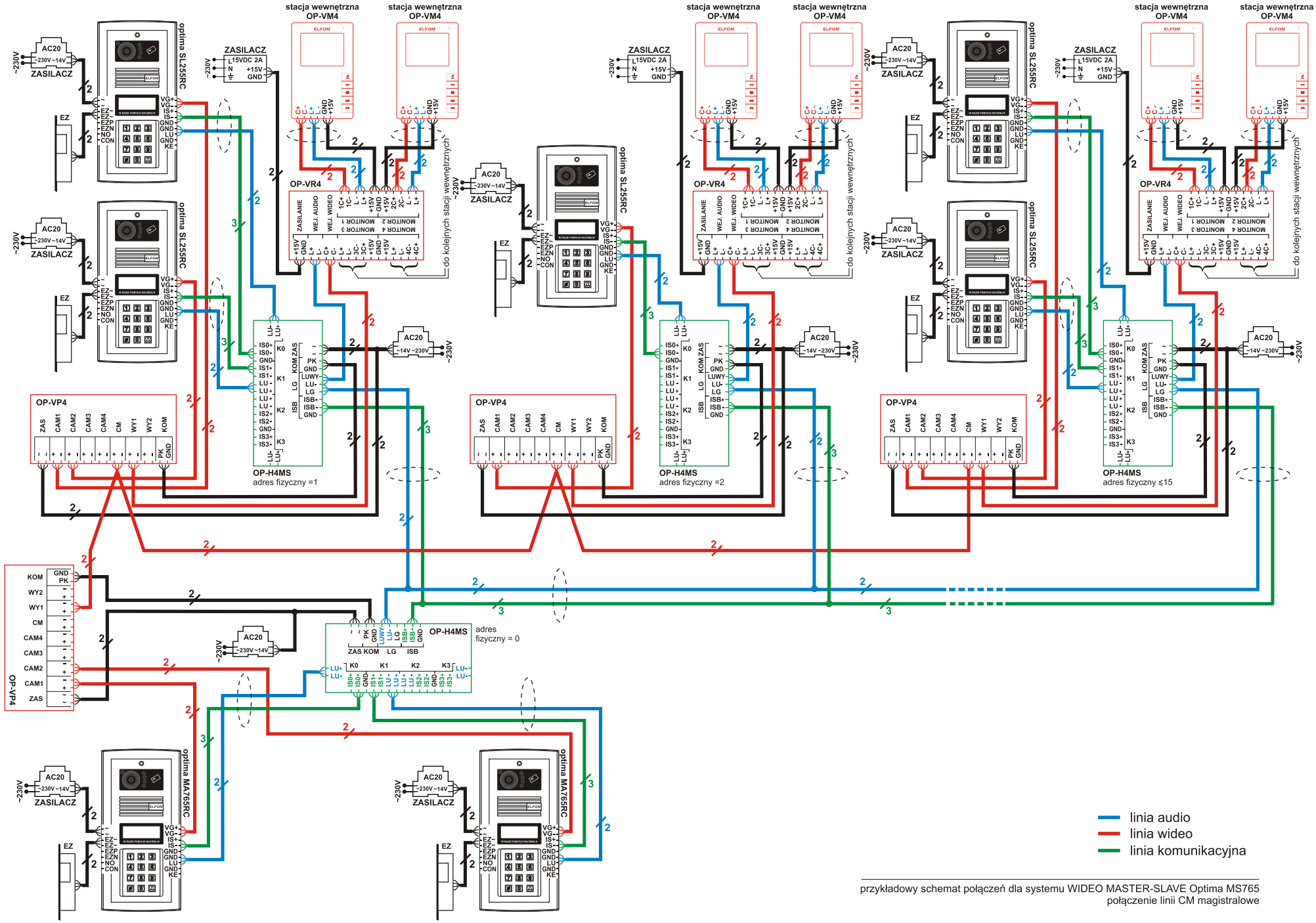

przykładowy schemat połączeń dla systemu WIDEO MASTER-SLAVE Optima MS765
połączenie linii CM magistralowe

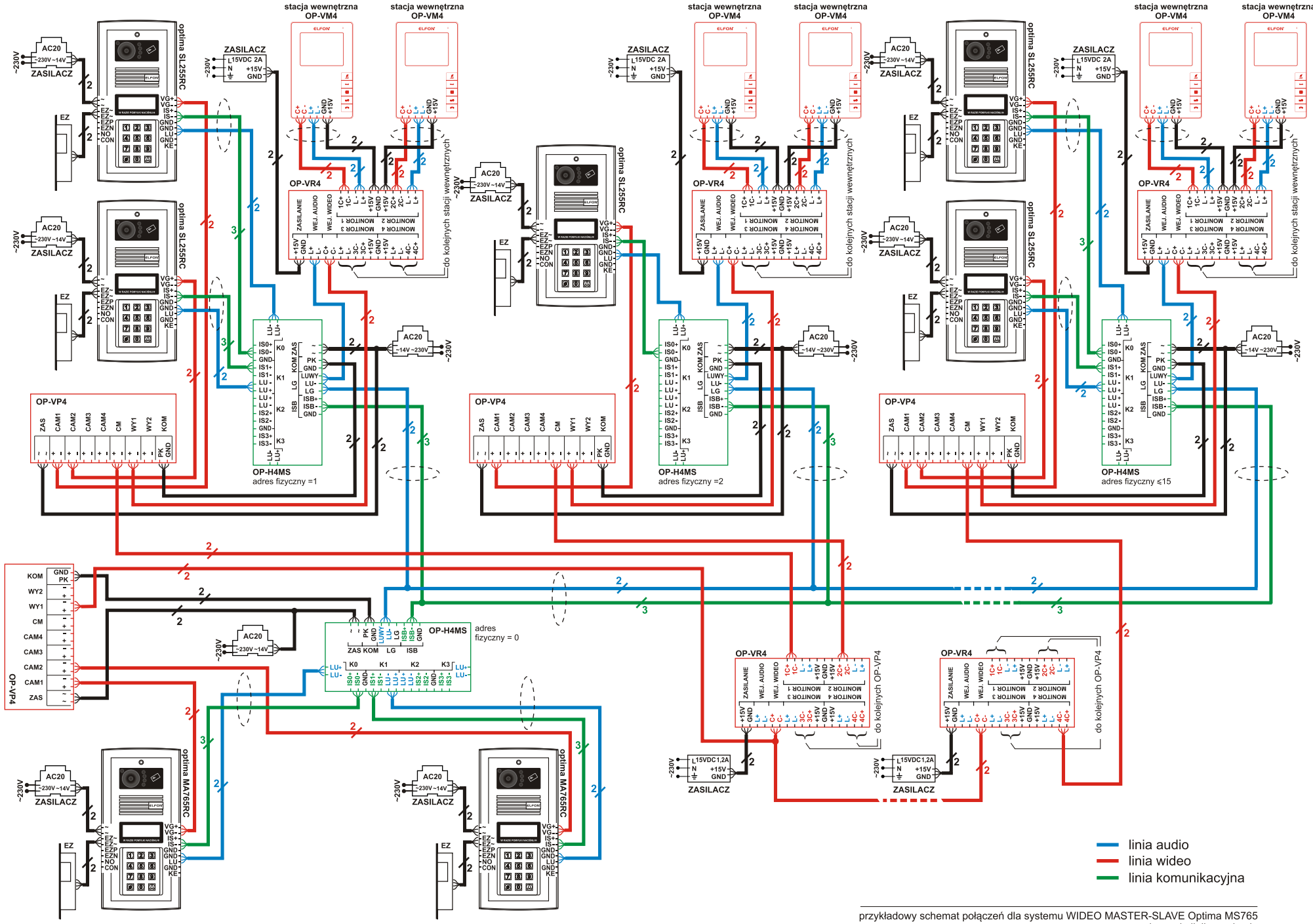

przykładowy schemat połączeń dla systemu WIDEO MASTER-SLAVE Optima MS765
połączenie linii w gwiazdę