Pulsar® www.pulsar.pl www.zasilacze.pl	Kod / Code: **AWO 350 ÷ 366** Nazwa/ Name: **LED / xx, LCD / xx *** Obudowy metalowe do klawiatur. Metal casings for keypads.
IP20 RoHS	**IU O-KLAWIATURY** Wydanie: 2 z dnia 13.07.2010 Zastępuje wydanie: 1 z dnia 16.02.2009

** xx= nazwa obudowy lub producenta systemu dedykowanego*
** xx= casing's name or producer's of dedicated system*

1. Przeznaczenie:

Obudowy **AWO350÷AWO366** zaprojektowane zostały jako elementy systemów SSWiN, KD, itp.
Przeznaczone są do montażu:

- Klawiatury do SSWiN, KD itp.

2. Montaż:

Obudowa przeznaczona jest do montażu przez wykwalifikowanego instalatora, posiadającego odpowiednie (wymagane i konieczne dla danego kraju) zezwolenia i uprawnienia do ingerencji w instalacje niskonapięciowe.

Obudowa (+PCB) powinna być montowana w pomieszczeniach zamkniętych, o normalnej wilgotności powietrza (RH=90% maks. bez kondensacji) i temperaturze z zakresu -10°C do +40°C.

Płyta PCB klawiatury zawiera elementy elektroniczne wrażliwe na wyładowania elektrostatyczne. Przed montażem należy rozładować ładunki elektrostatyczne, a w czasie montażu unikać dotykania elementów na płycie.

1. Zamontować obudowę w dedykowanym miejscu i doprowadzić przewody połączeniowe i sygnałowe poprzez przepusty kablowe.
2. Zamontować w obudowie klawiaturę (płytę montażową) w odpowiednich otworach montażowych (z użyciem wkrętów montażowych itp.).
3. Wykonać połączenia wymagane dla danego typu urządzenia/systemu.
   Uwagi: zgodnie z wymaganiami i zaleceniami producenta.
4. Zamontować klawiaturę (PCB) na płycie montażowej.
5. **Wykonać uruchomienie, regulacje lub konfiguracje: zgodnie z procedurą producenta systemu.**

1. Destination:

The **AWO350÷AWO366** metal casings are designed as components in intruders alarms, access control systems, security systems etc. There are intended for installation:

- Keypad for alarm system, access control, etc.

2. Installation:

The metal casing must be installed by a qualified installer, holding the relevant certificates, required and necessary in the particular country for connecting (interfering with) low-voltage installations.

The casing should be installed indoors, where air humidity is normal (RH=90% max. without condensation) and temperature in the range of -10°C do +40°C.

Caution!

The keypad's mainboard (PCB) contains electronic components sensitive to electric charges. Prior to installation, these charges must be removed. During installation, avoid touching any elements on the board.

1. Install metal casing in dedicated place and bring in the connecting and signal conductors through cables bushings.
2. Mount the keypad (mounting plate) with dedicated holes (use bracket screw).
3. Make other connections required for the correct type of system/device.
   Remarks: consistent with requirements and recommendation of the producer.
4. Mounting the keypad (PCB) on mounting plate.
5. **Start the system, adjust or configure: according to procedure of the producer's system.**

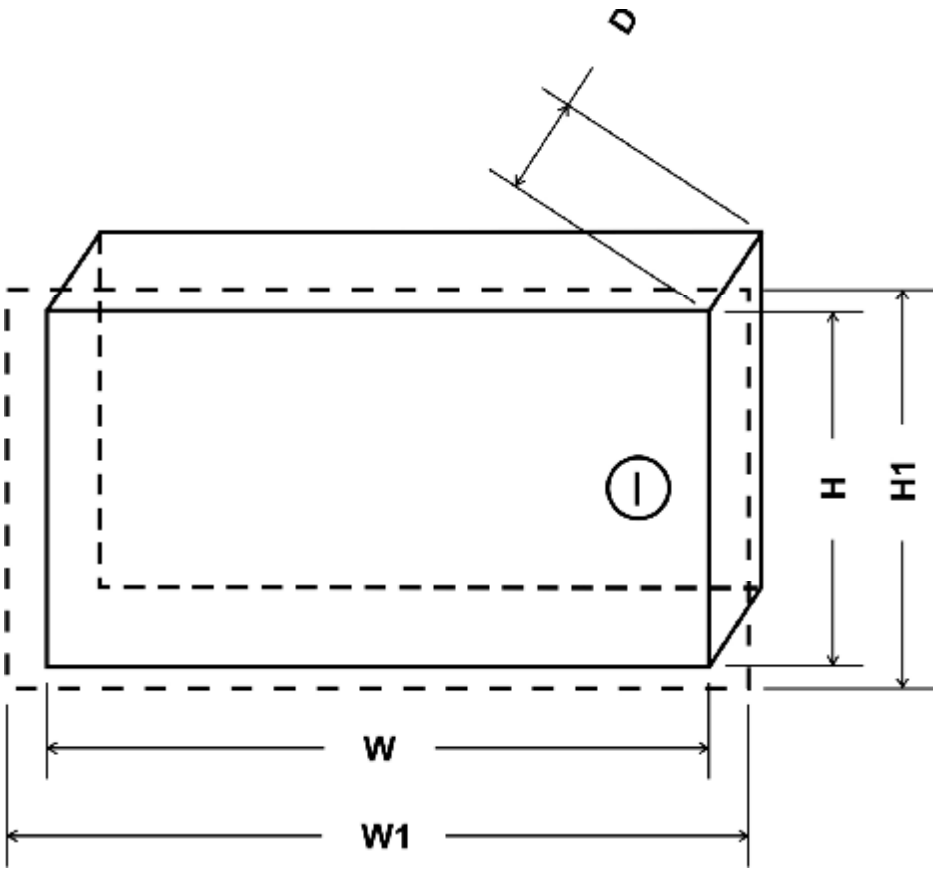

3. Parametry techniczne / Technical data:

PARAMETRY TECHNICZNE / TECHNICAL DATA			
Kod / Code Nazwa/ Name	**Wymiary / Dimensions W x H x D (W1 x H1)* [mm] (+/- 2mm)**	**Waga / Weight (netto / brutto) (Net/gross) [kg]**	***Uwagi / Notes***
AW0 350 LED/B	**190 x 130 x 40 (195 x 135)**	**0,70 / 0,75**	***demontowalna płyta montażowa / removable mounting plate***
AW0 351 LCD/B	**235 x 135 x 40 (240 x 140)**	**0,85 / 0,95**	***demontowalna płyta montażowa / removable mounting plate***
AW0 352 LED/B SATEL	**210 x 110 x 40 (215 x 115)**	**0,65 / 0,70**	***demontowalna płyta montażowa / removable mounting plate***
AW0 353 LCD/B SATEL	**215 x 150 x 50 (220 x 155)**	**0,85 / 0,95**	***demontowalna płyta montażowa / removable mounting plate***
AW0 359 LED/B-M	**140 x 135 x 40 (145 x 140)**	**0,60 / 0,65**	***demontowalna płyta montażowa / removable mounting plate***
AW0 363 LED/B SIN	**170 x 190 x 50 (175 x 195)**	**0,85 / 0,90**	***demontowalna płyta montażowa / removable mounting plate***
AW0 360 LCD/B SATEL/W	**220 x 150 x 50 (225 x 155)**	**0,80 / 0,90**	***demontowalna płyta montażowa, podgląd stanu klawiatury / removable mounting plate, keypad's status prewiev***
AW0 361 LCD/B/W	**235 x 135 x 40 (240 x 140)**	**0,80 / 0,90**	***demontowalna płyta montażowa, podgląd stanu klawiatury –okienko kontrolne / removable mounting plate, keypad's status prewiev- inspection window***
AW0 356 LCD/B SATEL/F	**250 x 160 x 60 (275 x 195)**	**1,20 / 1,30**	***podtynkowa, demontowalna płyta montażowa / flush type, removable mounting plate,***
AW0 357 LCD/B SATEL/F-W	**250 x 160 x 60 (275 x 195)**	**1,25 / 1,35**	***podtynkowa, demontowalna płyta montażowa, podgląd stanu klawiatury – okienko kontrolne / flush type, removable mounting plate, keypad's status prewiev- inspection window***
AW0 366 LCD/NETWORX	**240x150x51 (247x154)**	**0,90 / 1,00**	***demontowalna płyta montażowa/ removable mounting plate***

(W1 x H1)* -wymiary drzwiczek obudowy lub ramki montażowej / dimension casing's door or assembly frame
-/W : *podgląd stanu klawiatury –okienko kontrolne w drzwiczkach obudowy*
-/W : *keypad's status prewiev- inspection window with casing door*
-/F : *obudowa podtynkowa z ramką montażową (maskującą)*
-/F : *flush type casing with assembly (mask) frame*

PARAMETRY TECHNICZNE / TECHNICAL DATA		
Zabezpieczenie antysabotażowe	Tamper protection	1x – otwarcie obudowy 1x – opening casing
Obciążalność wyjścia TAMPER- max	Output current TAMPER - max	500mA@30Vdc
Obudowa: IP	Casing: IP	IP 20
Temperatura pracy	Operating temperature	-10ºC÷40ºC
Wilgotność względna RH – max. (bez kondensacji)	Relative humidity RH – max. (without condensation)	90 [%]
Kolor	Colour	biały / white (RAL 9003)
Zamykanie	Closing	zamek- 2 klucze / lockable - 2 keys

PRODUCENT / PRODUCER

Pulsar K.Bogusz Sp.j.
Siedlec 150,
32-744 Łapczyca, Poland
Tel. (00 48) 14-610-19-40, Fax. (00 48) 14-610-19-50
e-mail: biuro@pulsar.pl, sales@pulsar.pl
http:// www.pulsar.pl , www.zasilacze.pl