Wulian®

Smart Switch (32A)

WL-ZGCRNPW-S3011-02

Wyłącznik instalacyjny nadmiarowo-prądowy (32A)

Instrukcja obsługi

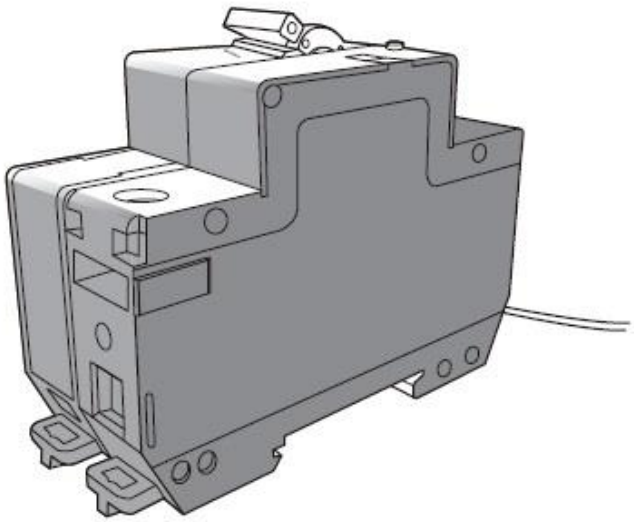

Cechy

- Obsługa protokołu IEEE 802.15.4 ZigBee / SmartRoom;
- Wysokie obciążenie (32A), zabezpieczenie przeciążeniowe i zwarciowe;
- Dostarcza informacji w czasie rzeczywistym i tworzy historię zużycia energii (tylko model z funkcją pomiaru);
- Umożliwia sterowanie urządzeń elektrycznych podłączonych do włącznika dzięki aplikacji:
- Obsługuje LAN i zdalne sterowanie i kontrolę mocy gniazd zasilania;
- Obsługuje kontrolę przez powiązane urządzenia/zarządzanie scenami/sterowanie czasowe;
- Odporny na uderzenia, solidny i wytrzymały.

Opis urządzenia

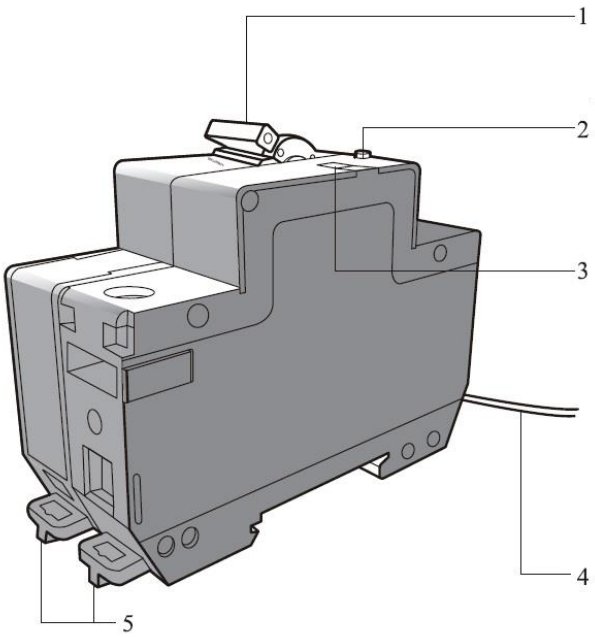

1. Dźwignia napędowa
   a) [Dźwignia napędowa] podniesiona do góry → wewnętrzne styki zamknięte → zasilanie włączone.
   b) [Dźwignia napędowa] opuszczona na dół → wewnętrzne styki otwarte → zasilanie wyłączone.
2. Wielofunkcyjny przycisk z kontrolką systemu
   a) [Kontrolka systemu] wskazuje czy urządzenie jest czy nie jest w sieci ZigBee.
   b) [Wielofunkcyjny przycisk] jest używany do włączania i odłączania urządzenia do/z sieci ZigBee lub do przywracania ustawień fabrycznych.
3. Przełącznik pomocniczy elektrycznego mechanizmu sterowania (zwany dalej [Przełącznik pomocniczy])
   Uwaga: [Przełącznik pomocniczy] działa tylko wtedy kiedy [Dźwignia napędowa] jest uniesiona do góry.
   Kiedy [Dźwignia napędowa] jest uniesiona do góry, można sterować obciążenie według poniższych kroków:

a) Unieś [Przełącznik pomocniczy] w górę lub włącz go w aplikacji, wtedy [Przełącznik pomocniczy] pokaże [ON], a obciążenie podłączone.
b) Opuść [Przełącznik pomocniczy] w dół lub wyłącz go w aplikacji, wtedy [Przełącznik pomocniczy] pokaże [OFF], a obciążenie zostanie odłączone.
c) Domyślny stan [Przełącznika pomocniczego] to [OFF].

4. Przewód neutralny doprowadza zasilanie do wyłącznika (0,2mm^2, 320cm długości)
   Uwaga: podłącz ten przewód do listwy neutralnej, która odpowiada przewodowi fazowemu zasilającemu wyłącznik. Ten przewód i przewód fazy tworzą obwód zapewniający zasilanie dla modułu wewnętrznego wyłącznika.
5. [Zatrzask szyny] DIN.

Wymiary:

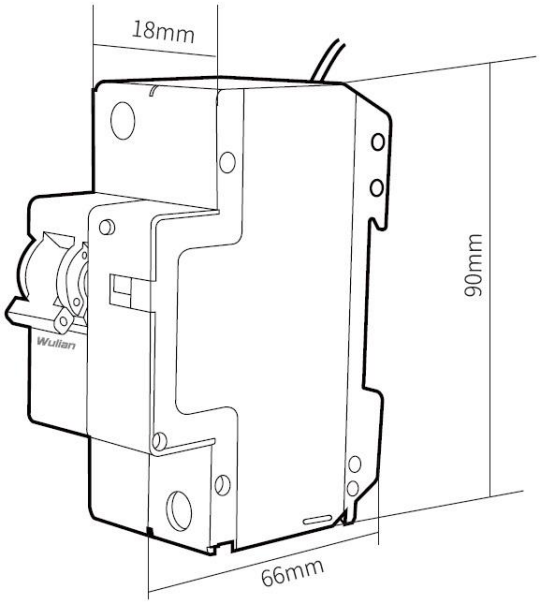

Instalacja

Produkt jest instalowany na standardowej szynie DIN (TS-35/7,5) i umieszczany w standardowej szafce rozdzielczej.

1. Przesuń [Zatrzask szyny] z pozycji [a] do [b] (przy wyłączonym zasilaniu);

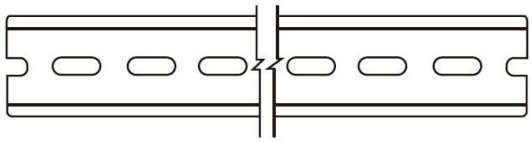

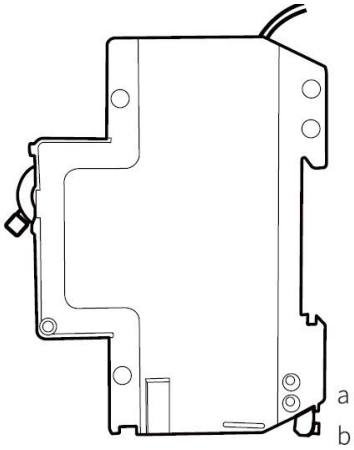

2. Umieść produkt na szynie i przesuń [Zatrzask szyny] z powrotem z pozycji [b] do [a] aby zamocować na szynie (przy wyłączonym zasilaniu);
3. Podłącz przewody jak na instrukcji i rysunku poniżej:
   Wyłącz zasilanie, podłącz przewód fazowy do zacisku górnego Wyłącznika (32A) i przewód neutralny do listwy zaciskowej neutralnej. Przykręć płytę rozdzielczą, zamknij panel skrzynki

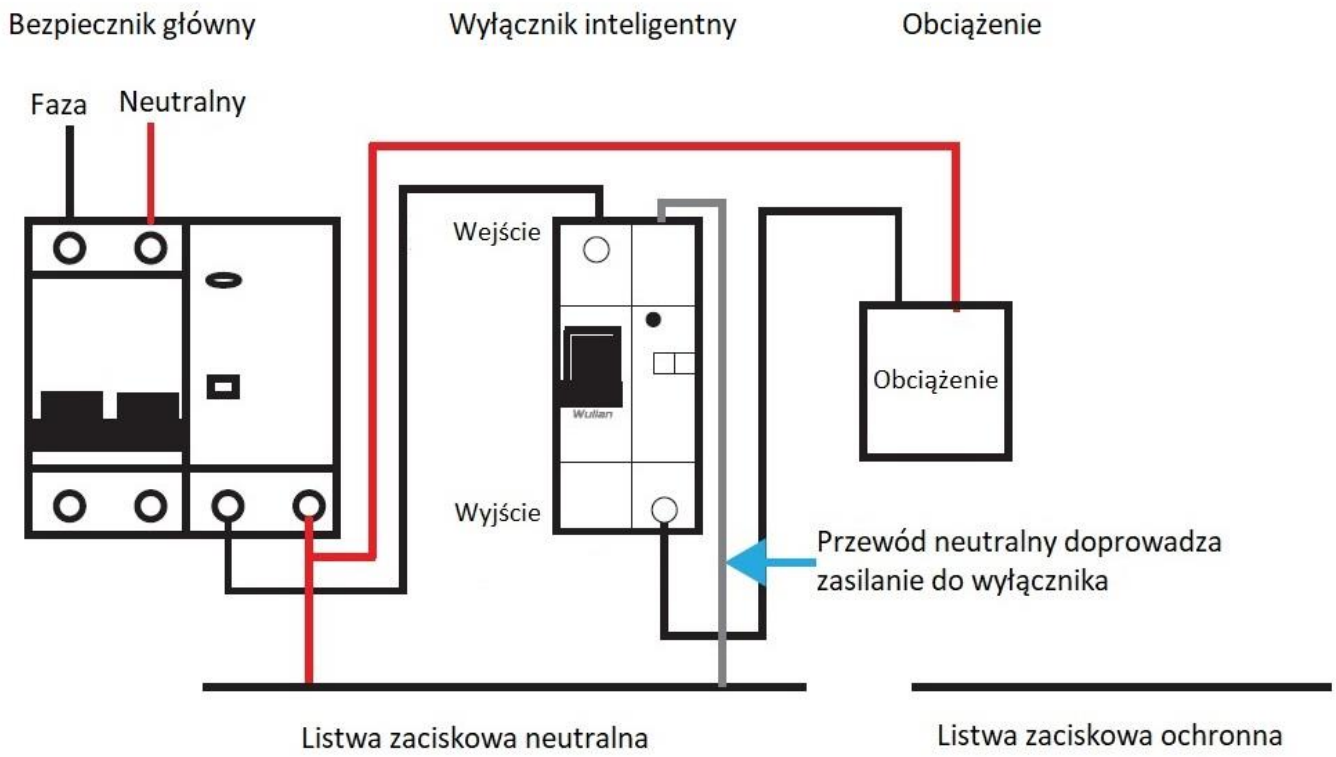

Uwagi instalacyjne:

- Wyłącz zasilanie przed rozpoczęciem instalacji. Prace elektryczne są niebezpieczne!
- Opuść [Dźwignię napędową] w dół przed podłączaniem przewodów.
- W celu uniknięcia porażenia prądem, nie testuj możliwości urządzenia poprzez podłączanie fazy do uziemienia lub przewodu neutralnego.
- Podczas instalacji upewnij się, że śruby zacisków są dokręcone a przewody są ciasno zamontowane.
- Nie testuj urządzenia w rękach, grozi to porażeniem prądem.
- Nie rozkręcaj i nie reguluj produktu, ponieważ jego parametry ochronne są ustawione przez producenta.
- Obciążeniem produktu może być lodówka, klimatyzator, pralka, piekarnik, podgrzewacz wody, itp.
- Nie stosuj produktu w pobliżu pralki, kuchenki mikrofalowej, lodówki, routera i innych źródeł zakłóceń, które mogą spowodować pogorszenie czułości i parametrów pracy urządzenia.
- Produkt powinien być umieszczony w suchym i czystym miejscu w celu ochrony komponentów wewnętrznych przed zabrudzeniem.

4. Test połączenia
   Unieś [Dźwignię napędową] do góry i obserwuj [Kontrolkę systemu]. Jeśli [Kontrolka systemu] nie miga to znaczy, że połączenia są niepoprawne. Jeśli [Kontrolka systemu] miga to znaczy, że system działa normalnie.

Sterowanie lokalne:

Kiedy [Dźwignia napędowa] jest uniesiona do góry, można używać [Przełącznika pomocniczego] aby włączać lub wyłączać urządzenie.

Pobranie aplikacji

Proszę zeskanować QR kod i pobrać najnowszą aplikację SmartHome.

Użytkownicy Android/iOS mogą pobrać aplikację wyszukując „Wulian Smart Home” w Google Play/App Store.

Wskazówka: przy pobieraniu aplikacji po raz pierwszy przeczytaj uważnie Instrukcję obsługi.

Ustawienia sieciowe

1. Przed podłączeniem do sieci upewnij się, że twoja Brama (do zakupu oddzielnie) jest włączona i pracuje normalnie, [Kontrolka sieci ZigBee] miga, a produkt jest w zasięgu Bramy i jest zasilony.
2. Przed podłączeniem do sieci upewnij się, że produkt nie jest podłączony do żadnej innej Bramy lub odłącz produkt od sieci ZigBee, z którą jest połączony i spróbuj ponownie (nowy produkt może być podłączony do sieci od razu bez procedury odłączania).
3. Włączanie produktu do sieci:
   1) Włączanie automatyczne do sieci: Ustaw Bramę w tryb dodawania urządzeń (zobacz instrukcję obsługi Bramy). Jeśli używasz produktu po raz pierwszy, włączy się do sieci automatycznie gdy tylko zastanie zasilone. Podczas poszukiwania sieci → [Kontrolka systemu] miga. Włączono urządzenie do sieci ZigBee → [Kontrolka systemu] wyłącza się po 2s.
   2) Włączanie manualne do sieci: Szybko wciśnij [Wielofunkcyjny przycisk] 1 raz, podczas poszukiwania sieci → [Kontrolka systemu] miga. Włączono urządzenie do sieci ZigBee → [Kontrolka systemu] wyłącza się po 2s.

   Uwaga: Jeśli [Kontrolka systemu] mignie 1 raz po naciśnięciu 1 raz [Klawisza wielofunkcyjnego] to znaczy, że urządzenie jest podłączone do sieci. Jeśli urządzenie zostanie wyłączone i włączone ponownie, włączy się do znanej już sieci poprzedniej Bramy automatycznie (jeśli nie jest to nadpisane w domyślnych ustawieniach).

4. Kiedy urządzenie jest podłączone do sieci ZigBee i [Dźwignia napędowa] jest uniesiona w górę, możesz uruchomić aplikację i wysterować włączenie/wyłączenie urządzenia zgodnie ze wskazówkami w aplikacji.
5. Wyjście z sieci:
   1) Wychodzenie z sieci manualnie: wciśnij i przytrzymaj [Klawisz wielofunkcyjny] przez 6s, wtedy [Kontrolka systemowa] zamiga 4 razy → urządzenie zostaje odłączone od obecnej sieci ZigBee.
   2) Wyjście z sieci przy pomocy aplikacji: stuknij „Usuń” w aplikacji kiedy Smartphone jest podłączony do sieci WiFi, wtedy [Kontrolka systemowa] zamiga 4 razy → urządzenie zostaje odłączone od sieci ZigBee.

   Uwaga: Jeśli urządzeni nie może włączyć się do sieci ZigBee po wykonaniu powyższej procedury, wykonaj następujące kroki (upewniając się, że twoja Brama jest otwarta na urządzenia sieciowe ZigBee): 1) Odłącz urządzenie od sieci (krok „5. Wyjście z sieci”). 2) Poczekaj 2s i szybko wciśnij [Klawisz wielofunkcyjny] 1 raz aby dołączyć do sieci.

   Uwaga: Nie wyłączaj zasilania urządzenia jeszcze 4s po wyjściu urządzenia z sieci, aby zapobiec awarii urządzenia.

Specyfikacja techniczna

Nazwa	Wyłącznik inteligentny (32A)
Model	WL-ZGCRNPW-S3011-02
Protokół komunikacyjny	IEEE 802.15.4 (ZigBee/SmartRoom)
Rodzaj anteny	Antena wbudowana
Zasilanie	100-240VAC 50/60Hz
Pobór mocy w trybie gotowości	≤0,5W
Prąd znamionowy	32A
Wymiary	90 x 36 x 66mm
Materiał i kolor	PA66, jasno-szary
Metoda instalacji	Szyna DIN
Masa netto	225g
Poziom ognioodporności	UL94V-0
Temperatura pracy	-10°C~+45°C
Wilgotność pracy	≤95%RH (bez kondensacji)
Temperatura przechowywania	-20°C~+60°C