Wulian®

# Smart Touch Switch (L)
# Inteligentny Łącznik Dotykowy (L)

Instrukcja obsługi

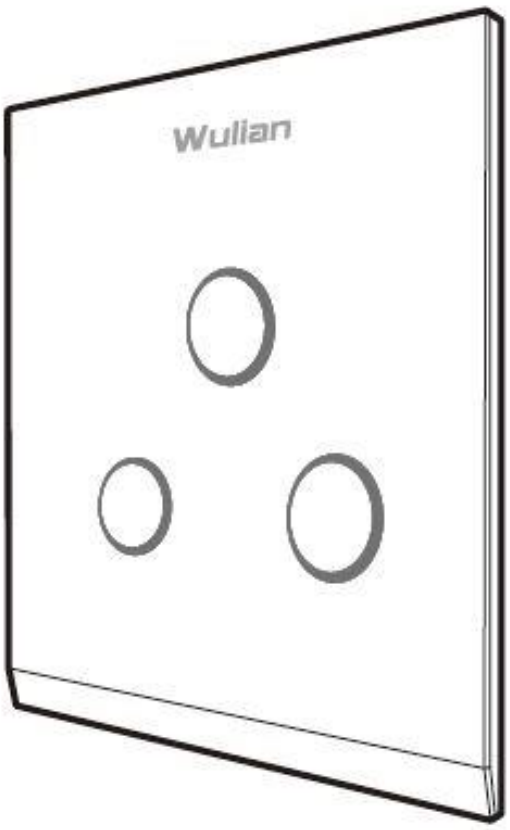

**Cechy**

- Obsługuje protokół komunikacyjny IEEE 802.15.4 (ZigBee/SmartRoom).
- Zdalne sterowanie z poziomu aplikacji i informacja zwrotna o stanie przełączników.
- Urządzenie może pracować w powiązaniu z czujnikiem ruchu PIR, czujnikiem światła i innymi czujnikami w celu realizacji funkcji włączania/regulacji oświetlenia w zależności od natężenia światła dziennego.
- Urządzenie obsługuje funkcje czasowe i realizację scenariuszy za pomocą jednego przycisku.
- W powiazaniu z innymi urządzeniami realizuje funkcję sterowania kilkoma urządzeniami jednym przyciskiem lub kilkoma przyciskami jednym urządzeniem.

**Opis urządzenia /zawartość opakowania/**

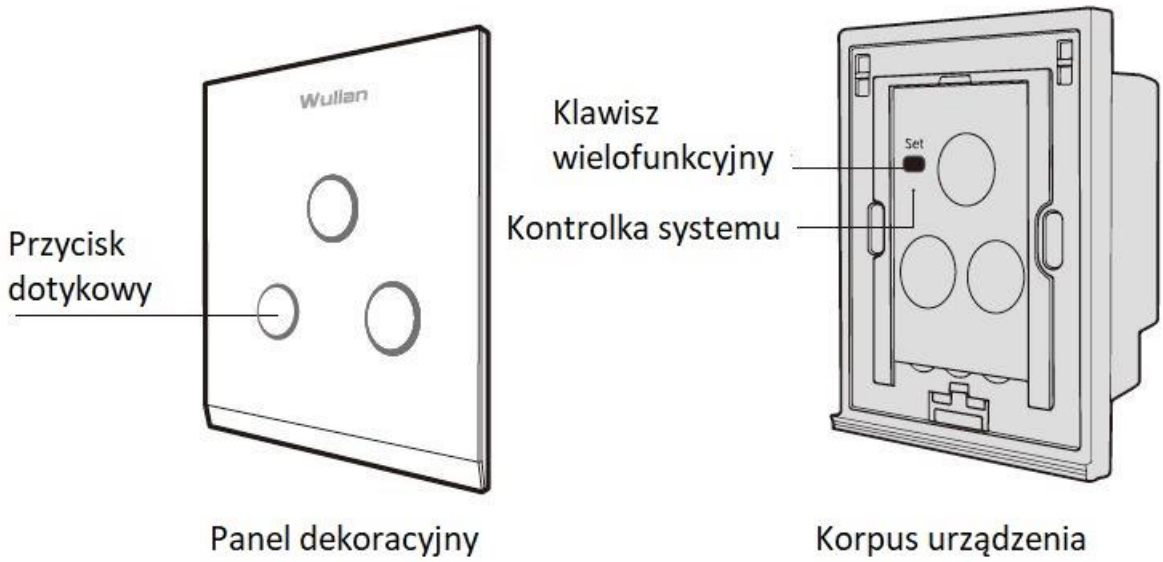

**Instalacja**

1. Podłącz urządzenie według poniższego schematu.

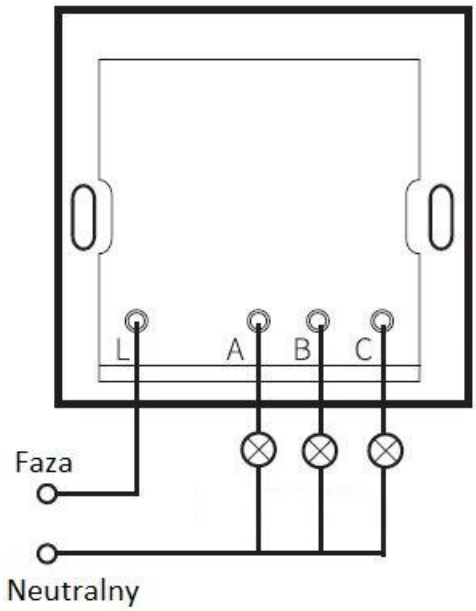


| Zacisk | Pojedynczy | Podwójny | Potrójny |
|---|---|---|---|
| L | Faza | | |
| A | Wyjście fazy Obciążenie 1 | Wyjście fazy Obciążenie 1 | Wyjście fazy Obciążenie 1 |
| B | / | Wyjście fazy Obciążenie 2 | Wyjście fazy Obciążenie 2 |
| C | / | / | Wyjście fazy Obciążenie 3 |

Uwaga: odłącz zasilanie przed rozpoczęciem instalacji. Praca pod napięciem stwarza zagrożenie dla zdrowia i życia!

1. Po wykonaniu połączeń elektrycznych w sposób pewny, zamontuj korpus urządzenia w puszce podtynkowej i przymocuj za pomocą dwóch wkrętów, następnie nałóż panel dekoracyjny by zakończyć instalację.

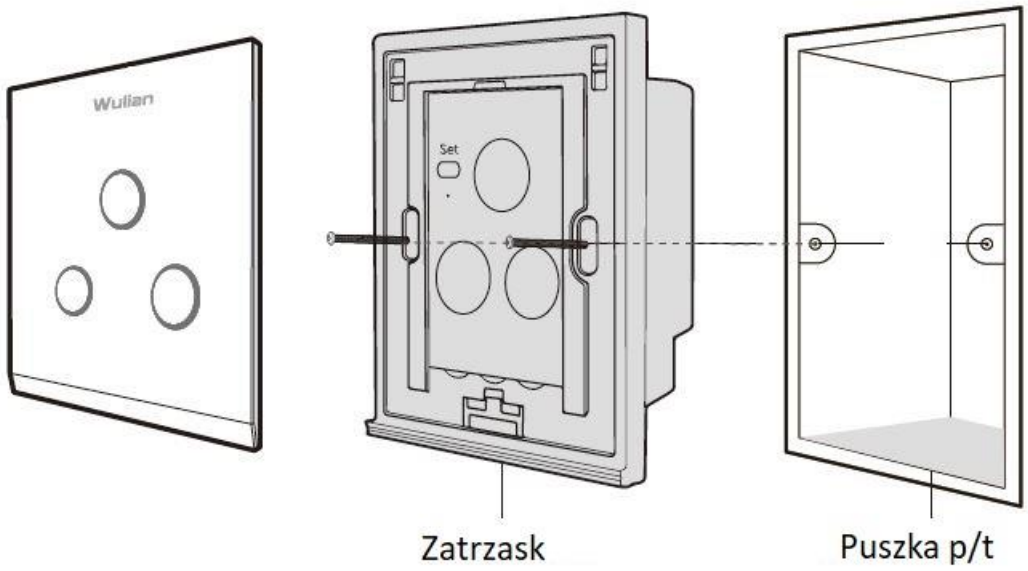

**Pobranie aplikacji**

Proszę zeskanować QR kod i pobrać najnowszą aplikację SmartHome.

Użytkownicy Android/iOS mogą pobrać aplikację wyszukując „Wulian Smart Home" w Google Play/App Store.

Wskazówka: przy pobieraniu aplikacji po raz pierwszy przeczytaj uważnie Instrukcję obsługi.

**Ustawienia sieciowe**

Upewnij się, że Brama (do zakupienia oddzielnie) pracuje normalnie i [Kontrolka sieci ZigBee] miga, urządzenie jest zasilone i jest w zasięgu Bramy. Ustaw bramę w tryb dodawania urządzeń do sieci.

Upewnij się, że urządzenie nie jest podłączone do żadnej innej Bramy lub przeprowadź procedurę wyjścia urządzenia z sieci przed podłączeniem go ponownie do sieci.

1. Włączanie do sieci po raz pierwszy (automatyczne)
   Podłącz zasilanie do urządzenia, a urządzenie włączy się do sieci automatycznie. W czasie poszukiwania sieci [Kontrolka systemu] urządzenia miga. Po poprawnym włączeniu do sieci [Kontrola systemu] włączy się na 2s, a urządzenie pokaże się w aplikacji w trybie on-line.
2. Włączanie manualne do sieci
   Jeśli produkt ma być włączony do sieci ponownie, należy włączyć go do sieci manualnie. Tylko przy pierwszym włączeniu dzieje się to automatycznie.
   Włączenie manualne do sieci odbywa się poprzez wciśnięcie [Klawisza wielofunkcyjnego] 1 raz, co skutkuje wyszukiwaniem sieci przez urządzenie i włączenie do sieci jeśli brama jest w trybie dodawania urządzeń. [Kontrolka systemu[ miga w czasie poszukiwania sieci, po włączeniu do sieci włączy się na 2s, a urządzenie pokaże się w aplikacji w trybie on-line.
3. Ustanawianie powiązań
   Urządzenie umożliwia ustawienie powiązań urządzenia z łącznikiem wiążącym lub przełącznikiem scen w celu sterowania obciążeniem za pomocą łącznika wiążącego lub przełącznika scen.
   a) Wciśnij i przytrzymaj [Klawisz wielofunkcyjny] i przyciśnij 1 raz [Przycisk włącz/wyłącz], który chcesz powiązać, następnie zwolnij obydwa przyciski jednocześnie.
   b) [Kontrolka systemu] zamiga, urządzenie wysyła prośbę o powiązanie .
   c) Wykonaj procedurę powiązywania zgodnie z instrukcją obsługi na łączniku wiążącym lub przełączniku scen w ciągu 20s. Jeśli powiązanie zakończy się sukcesem [Kontrolka systemu] zamiga 3 razy, jeśli nie to [Kontrolka systemu] zamiga 6 razy.
4. Opuszczanie sieci

Wciśnij i przytrzymaj [Klawisz wielofunkcyjny] przez 6s. [Kontrolka systemu] zamiga 4 razy sygnalizując poprawne opuszczenie sieci ZigBee.

Uwaga: jeśli po wykonaniu powyższych czynności urządzenie nie włączyło się do sieci ZigBee upewnij się, że Brama jest w trybie dodawania urządzeń, wykonaj procedurę opuszczenia sieci, odczekaj 2s i szybko wciśnij [Klawisz wielofunkcyjny] 1 raz w celu włączenia do sieci.

Uwaga: po opuszczeniu sieci nie wyłączaj zasilania (wyłączenie zasilania sieciowego lub wyjęcie baterii) przez 4s, aby nie uszkodzić urządzenia.

**Specyfikacja**

| | |
|---|---|
| Nazwa | Inteligentny Przełącznik (L) |
| Model | WL-ZCSWLGW-S2311-04 – pojedynczy, szkło hartowane, biały<br>WL-ZCSWLGW-S2321-04 – podwójny, szkło hartowane, biały<br>WL-ZCSWLGW-S2331-04 – potrójny, szkło hartowane, biały |
| Protokół komunikacyjny | IEEE 802.15.4 (ZigBee/SmartRoom) |
| Typ anteny | Antena wewnętrzna |
| Zasilanie | 100-240V AC, 50-60Hz |
| Pobór mocy w trybie czuwania | ≤0,03W |
| Maksymalne całkowite obciążenie rezystancyjne (liniowe) | 2000W (żarówki) |
| Maksymalne całkowite obciążenie indukcyjne i pojemnościowe | 1400W (świetlówki, LED, itp.) |
| Temperatura pracy | -10°C~+45°C |
| Temperatura przechowywania | -20°C~+60°C |
| Wilgotność pracy | ≤95%RH (bez kondensacji) |
| Stopień ognioodporności | UL94 V-0 |
| Metoda instalacji | Montaż ścienny w puszce |

**Uwagi**

- Wyłącz zasilanie przed rozpoczęciem instalacji! Zagrożenie życia! Zachowaj szczególną ostrożność!
- Zaleca się stosowanie źródeł światła dobrej jakości, aby uniknąć pogorszenia parametrów systemu.
- Produkt musi być zainstalowany w plastikowej puszcze instalacyjnej! Jeśli zostanie zamontowany w metalowej puszce, komunikacja bezprzewodowa może być pogorszona, a aspekt izolacyjny puszki może być zakłócony.
- Zaleca się, żeby produkt montowany był z dala od źródeł zakłóceń takich jak: pralki, kuchenki mikrofalowej, lodówki, routery, itp., w przeciwnym wypadku może to pogorszyć jakość komunikacji i działanie urządzenia.
- Upewnij się, że zasilanie urządzenia jest dobrze wentylowane, a połączenie elektryczne jest pewne.
- Urządzenie zaprojektowano do użytku wewnętrznego. Nie należy używać go na zewnątrz.
- Upuszczenie urządzenia może skutkować uszkodzeniem komponentów wewnętrznych.
- Produkt powinien być zainstalowany w suchym i czystym miejscu, żeby zapobiec zabrudzeniu komponentów wewnętrznych.
- Do czyszczenia należy używać suchej ściereczki bez użycia rozpuszczalników i agresywnych środków czyszczących.
- Nie rozkręcaj i nie naprawiaj produktu i jego akcesoriów.
- Jeśli produkt ulegnie uszkodzeniu, odeślij go do serwisu dystrybutora.